生産中止図面
２０１３／０４

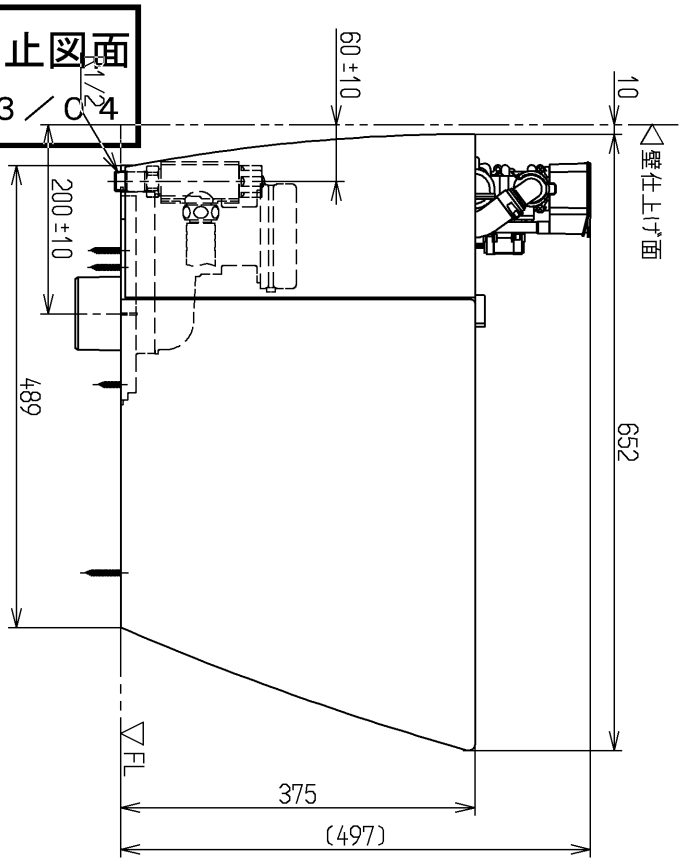

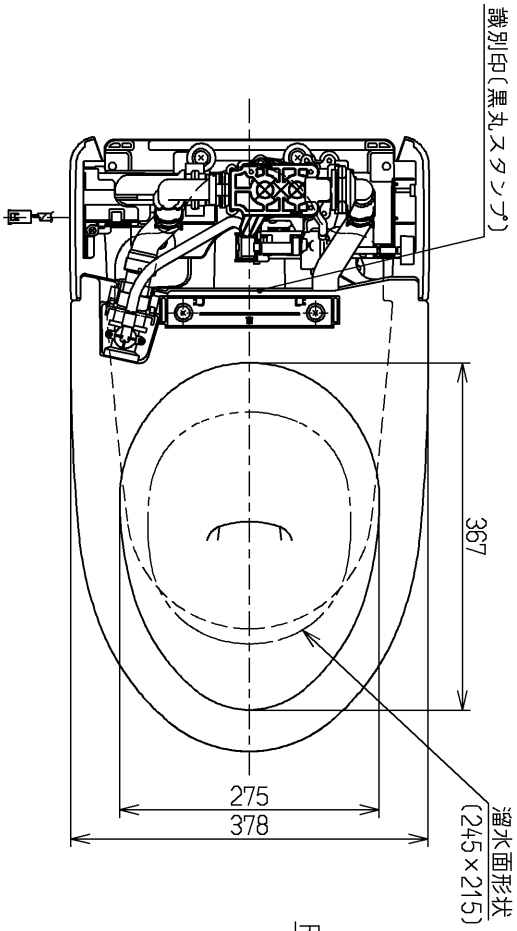

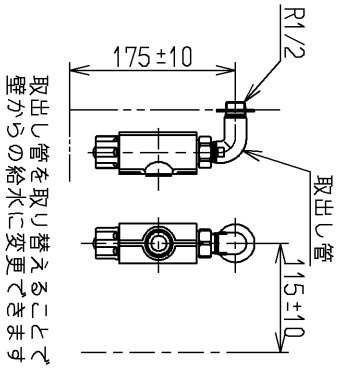

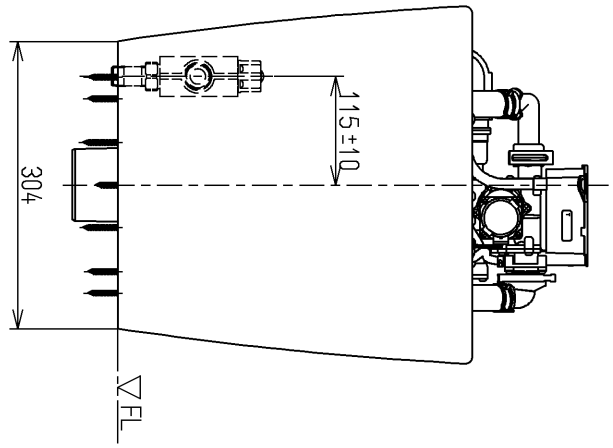

<付属品>
すっきりパネル一式　×1
止水栓一式　×1
排水ソケット一式　×1
アダプター　×1
削固定ユニット　×1
固定ねじ一式　×1

<注記>
封水深検査合格の識別印
を押印したもの。

TOTO		単位 mm	名称 腰掛式水道直結形サイホン防露便器
製図 渡邊(朱)	検図 吉永(雄) 吉永(雄)	日付 13.11.12	尺度 1：8
備考 特定現場向			図番 CS369B VA

A4